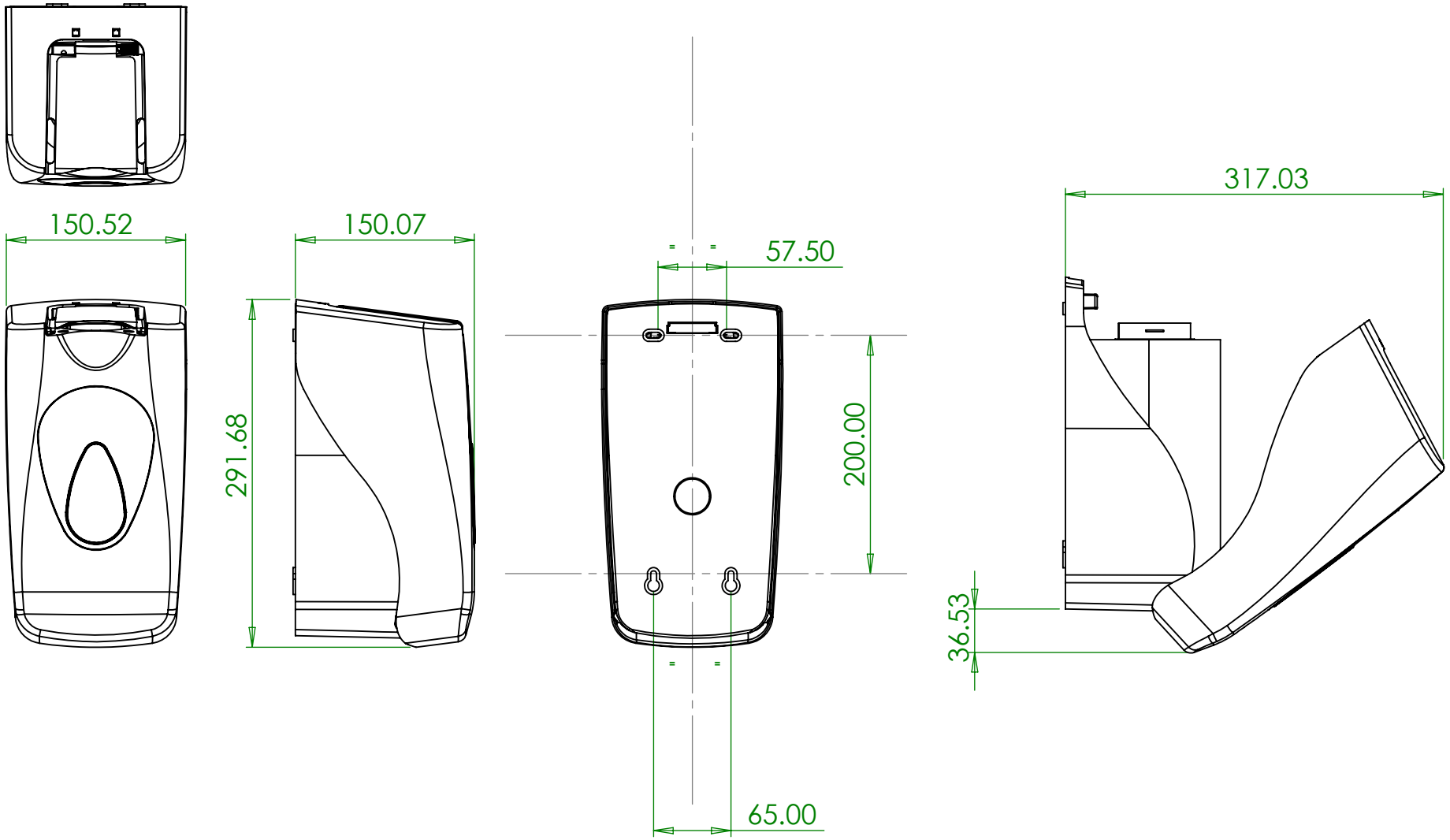
150.52
150.07
291.68
57.50
200.00
65.00
317.03
36.53